Minebea
Passion to Exceed Precision

外观规格图
称重传感器

规格

●负载特性

额定量程(R.C.)	: 50 kgf { 490.3 N }, 100 kgf { 980.7 N }, 200 kgf { 1.961 kN }, 500 kgf { 4.903 kN }, 1 tf { 9.807 kN }, 2 tf { 19.61 kN }
安全过载	: 150 %R.C.
极限过载	: 200 %R.C.
额定输出(R.O.)	: 2 mV/V±0.005 mV/V
非线性	: 0.15 %R.O.
滞后性	: 0.1 %R.O.
重复性	: 0.05 %R.O.

●电气特性

推荐激励电压	: 12 V以下
最大激励电压	: 18 V
零点平衡	: ±0.06 mV/V
输入电阻	: 425 Ω±50 Ω
输出电阻	: 350 Ω±5 Ω
绝缘电阻 (电桥～主体之间)	: 2000 MΩ以上(DC 50 V)

●温度特性

补偿温度范围	: -10 ℃ ~ 70 ℃
安全温度范围	: -20 ℃ ~ 80 ℃
温度变化对零点的影响	: 0.05 %R.O./10 ℃
温度变化对输出的影响	: 0.1 %LOAD/10 ℃

●其它

电缆	: ϕ6.3 带4芯屏蔽线 3m直接连接、带前端Y型压接端子
防护等级	: IP67
弹性体的材质	: 不锈钢
重量	: 约0.34kg
A RoHS	: 符合

接线图

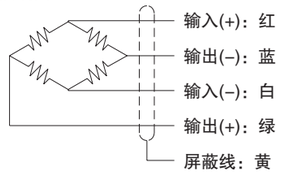

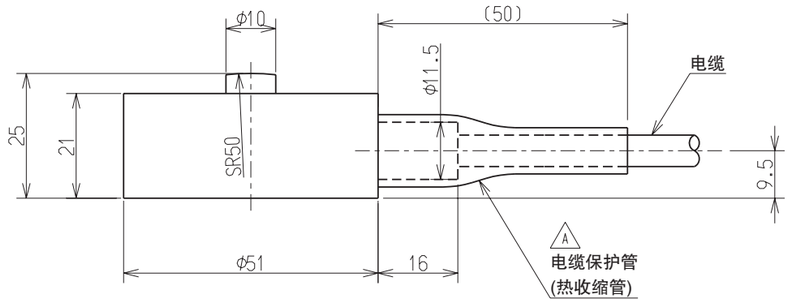

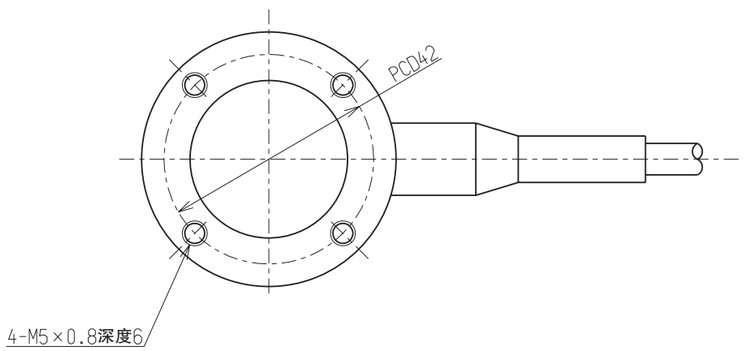

A

型号	额定位移量(mm)	固有频率(Hz)
CMM1-50K	约0.15	约3600
CMM1-100K	约0.10	约5000
CMM1-200K	约0.07	约6000
CMM1-500K	约0.07	约7000
CMM1-1T	约0.05	约10000
CMM1-2T	约0.05	约10000

公布	
K	
S	
T	
F	

单位 UNIT mm	尺度 SCALE Free	材质 ERIAL	创建日期 DATE 2010.10.20
		表面粗糙度 SURF.ROUGH.	零件名称 DESCRIPTION 外观规格图
一般公差 TOL	尺寸L / 公差	热处理 HEAT TREAT.	产品 PART NO.(MODEL NO.) 编号 CMM1-50K~2T / 页编号SHEET 1／1
	<L≤4 ±0.1	表面处理 FINISH	图纸 DRAWING NO. 编号 KT52998-2 / 修订 REV. A
	4<L≤16 ±0.2		
	16<L≤63 ±0.3		
	63<L≤250 ±0.5		
	250<L≤1000 ±0.8		
	角度 DEG ±0.5		

美蓓亚株式会社 计测器事业部

Copyright Minebea Co., Ltd.